30/09/2567

มอก.284-2560 TIS.284-2017

มอก.218-2520 TIS.218-1977

Green Industry กระทรวงอุตสาหกรรม

TÜVRheinland CERTIFIED — Management System ISO 9001:2015, ISO 14001:2015, ISO 50001:2018, IATF 16949:2016 — www.tuv.com ID 9105014497

Made in Thailand

THAI METAL ALUMINIUM

SCALE 1:1

www.thaimetal.com
02-136-8888
Line ID : @thaimetalalu
facebook : thaimetalalu

ปราศจากสารก่อมะเร็ง Non Carcinogenic 100%

ชุดบานเลื่อน

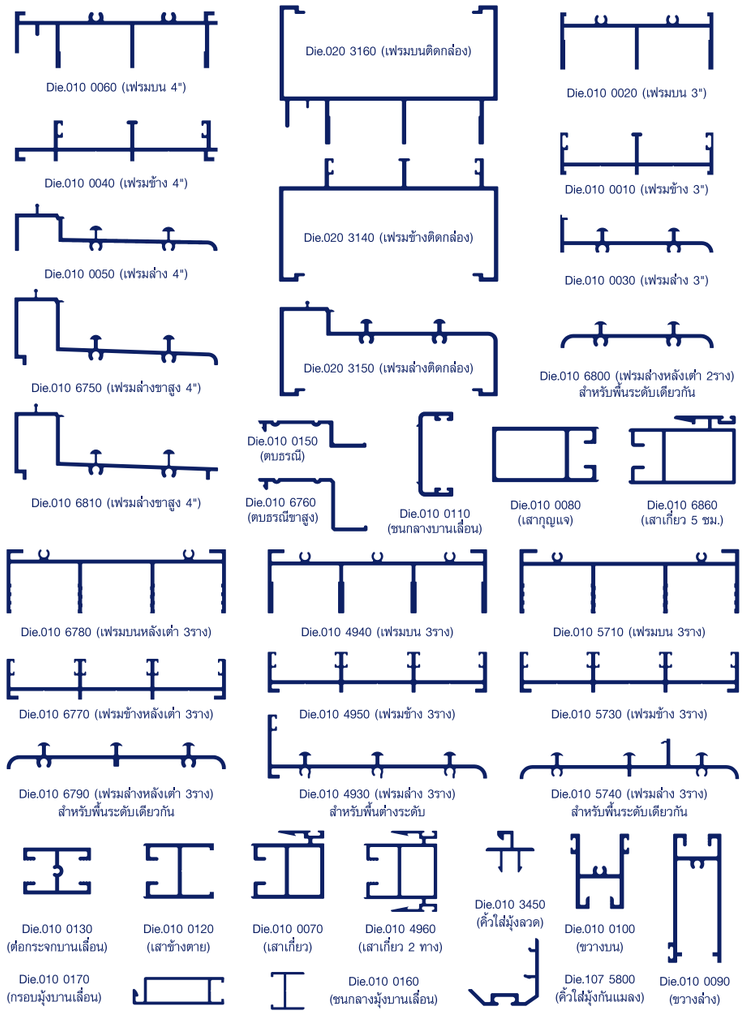

ชุดบานเฟี้ยม F40

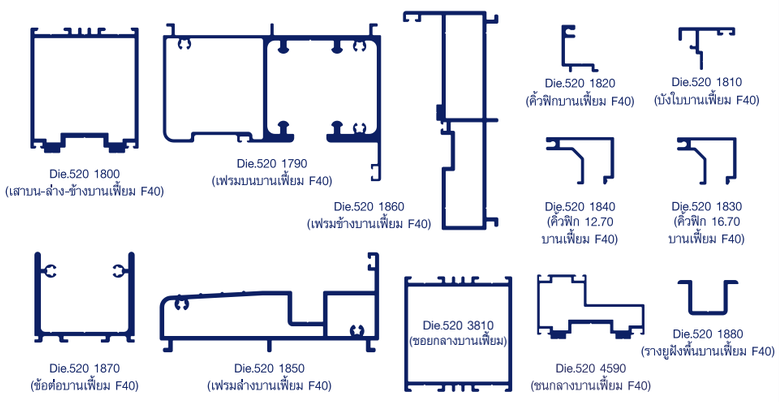

ชุดบานเลื่อน X10

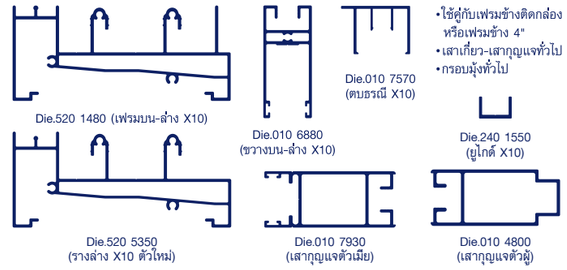

ชุดบานเลื่อน X20

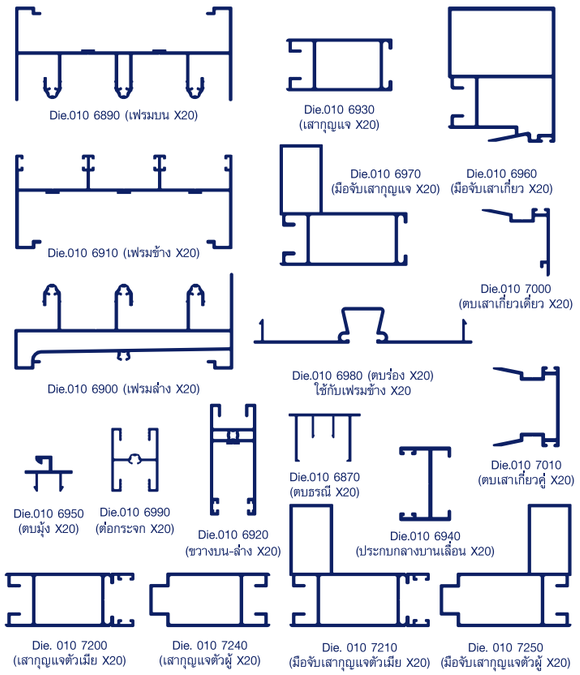

ชุดประตูบานเปิด

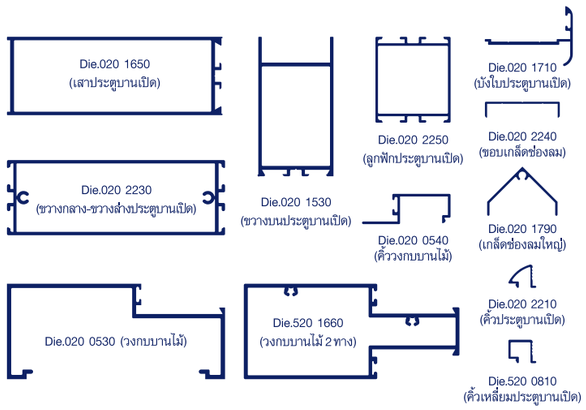

ชุดบานสวิง และช่องแสง

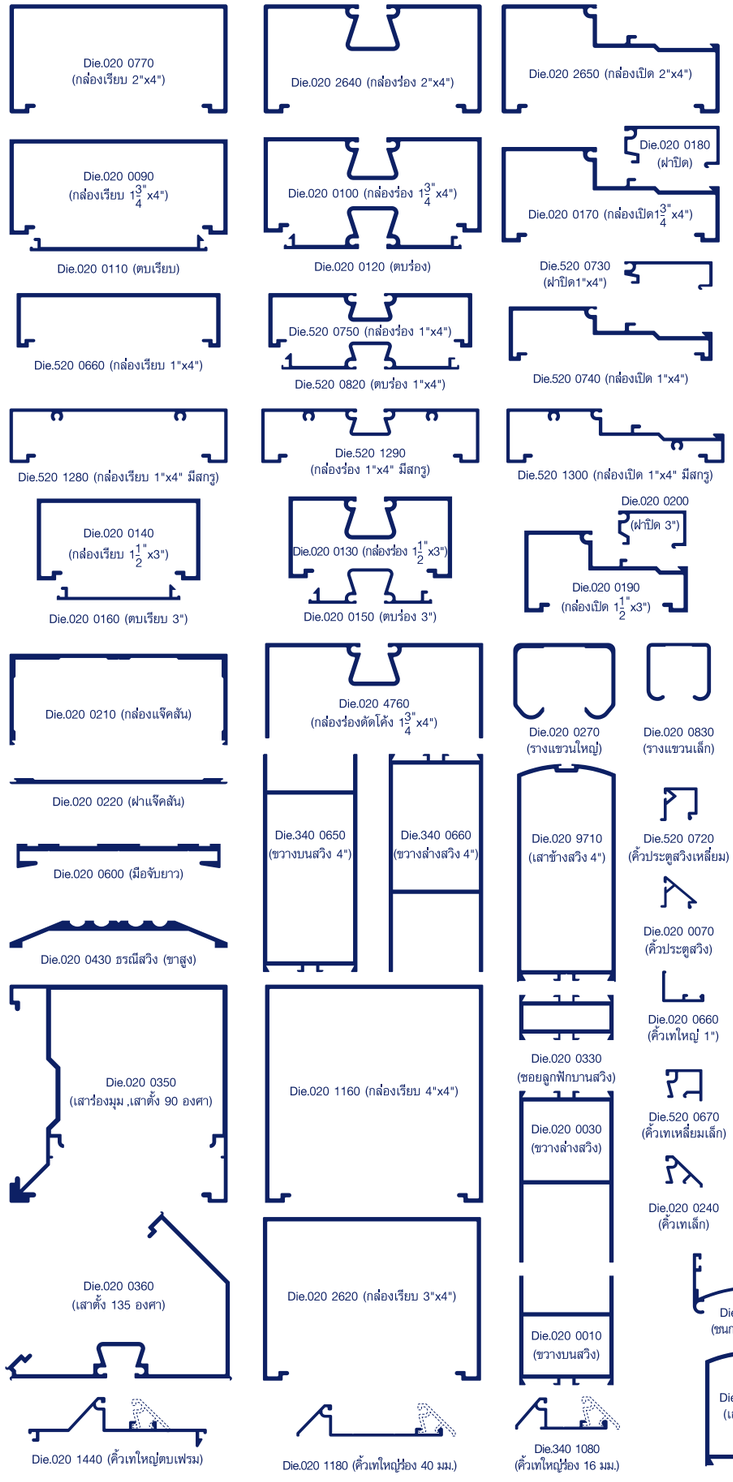

ชุดบานเปิด / กระทุ้ง

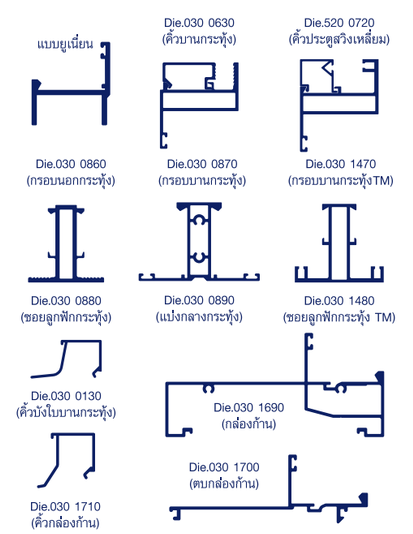

ชุดบานเปิด / กระทุ้ง A40

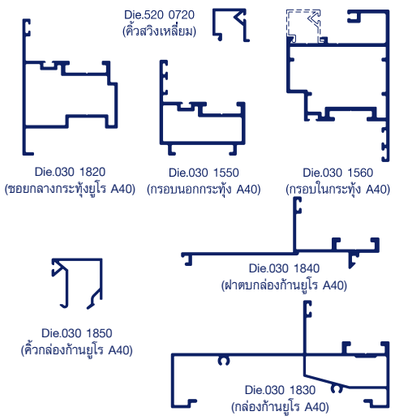
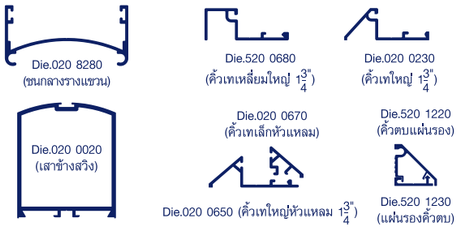
กล่องระแนง